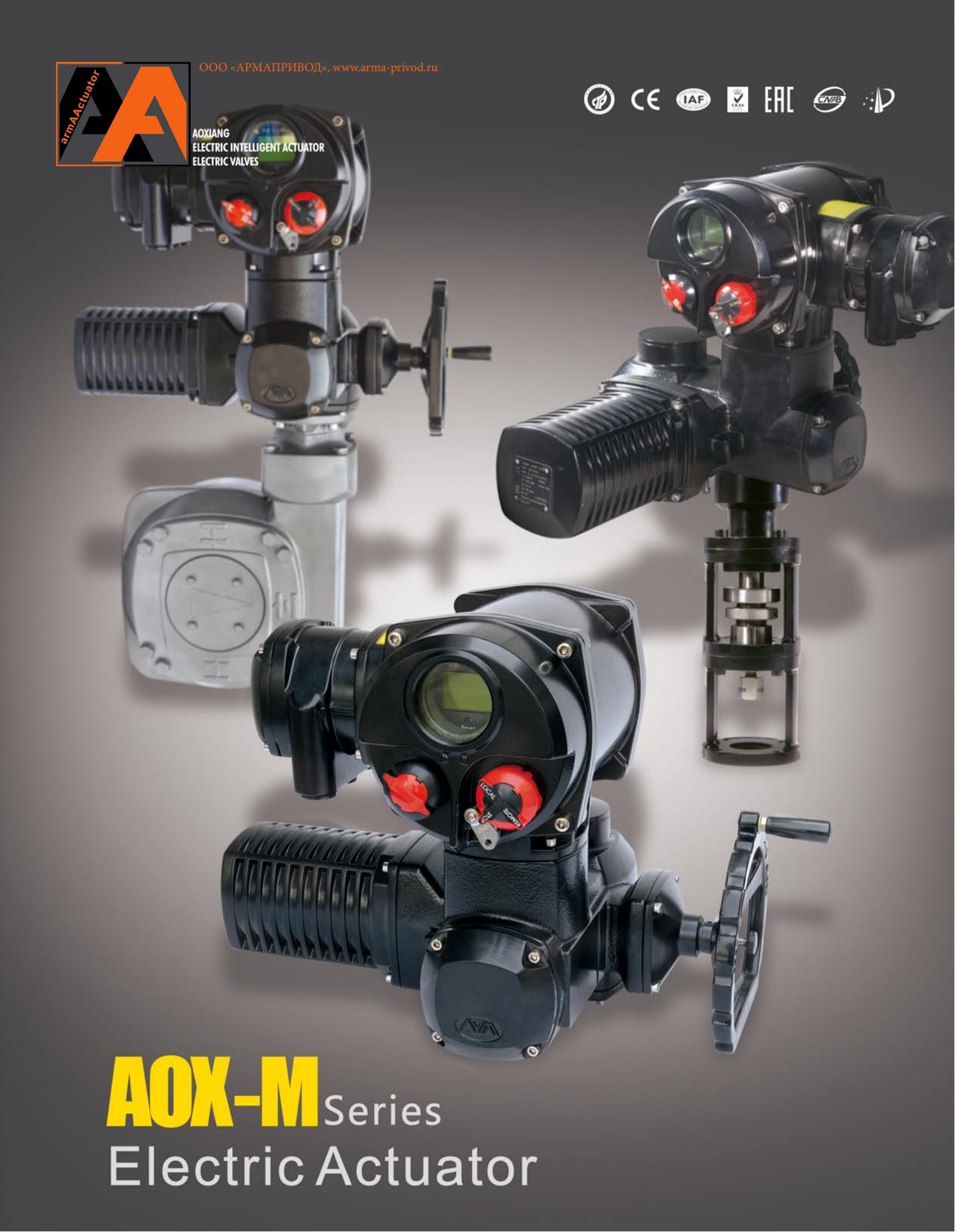

Краткое изложение

Серии АОМ интеллектуальные Многооборотных применяется для контроля различных клапанов и других подобных продуктов, включают в себя дроссельный клапан, шаровой кран, задвижки, регулирующий клапан и т.д. Он широко применяется в нефтяной, химической, очистки воды, судоходство, производство бумаги, электростанции, отопительные, автоматизации зданий и других отраслей промышленности. серия АОМ мутил поворотный привод сочетают характеристику умный и надежный, а также расширить богаче приложение на основе базового модульного продукта, он может удовлетворить различные виды рабочего состояния. Существуют различные "АОМ" клапан коробки передач могут быть сконфигурированы, которые значительно расширили диапазон крутящего момента или поворотный привод многооборотный в четверть оборота привода, линейный привод для удовлетворения различных требований. (Продукты серии АОМ получили сертификат CE)

Технические характеристики

1 Корпус -Основной корпус выполнен из чугуна, выход является более стабильным, а остальное из алюминиевого сплава, легкий вес. Поверхностное покрытие из эпоксидной смолы, и пройти через 12 стадию нанесения защитной обработки, с высокой коррозионной стойкостью, степень защиты степень защиты IP67, NEMA4 и 6.

2 Электродвигатель-полностью закрытый асинхронный электродвигатель с короткозамкнутым ротором. Компактный, большой вращающий момент и маленькая инерционная сила. Рейтинг изоляции F-класса, с тепловой защитой.

3 Смазка-Используя маслонаполненного типа, он может обеспечить отличную смазку и охлаждение при высокой прочности, большой разницы температур и высоким крутящим моментом, масло является более стабильным.

4 Клеммной коробке-Клеммной коробке, которая является двойное уплотнение и отдельная защита корпуса, обеспечить целостность уплотнения электронного компонента, если откройте крышку коробки, чтобы сделать проводку на месте. Двигатель и органы управления соединены 29 контактами.

5 Клапан управления-Традиционный потенциометр устраняется, и принять магнитный индукционный датчик абсолютного отсчета, чтобы обеспечить точность определения местоположения. Он может записать точное положение клапана без батареи, если питание привода выключено.

6 Инфракрасного настройка-Настройка и диагностика привода могут быть обработаны с помощью уплотнительной экран дисплея, без открытия корпуса. Действительное расстояние между настройкой инструментов и экрана дисплея составляет около 1-1.5м.

7 Местные контроля-местные переключатели и селектор типа блокировки переключатель локального / остановка / дистанционного являются магнитные выключатели, управляемые магнитным камыша, таким образом, обеспечить влагостойкие уплотнение внутри привода.

8 Ручная структура-Ручка предназначена для обеспечивает безопасную, надежную и трудосберегающей и маленький. Когда отключение питания, нажмите на красную кнопку в середине маховика, чтобы двигатель и привод отключен, и начать ручное управление. Из-за автоматического сцепления между двигателем и рабочего вала, то легко повернуть на ручное управление, даже если привод при максимальном крутящем моменте. После запуска двигателя, автоматически отрывается от ручного управления. При выполнении работы двигателя маховик не работает (Примечание: В ситуации, где нет электричества, электропривод будет постоянно оставаться в ручном режиме).

9 Нагреватель-Он используется для контроля температуры и остаются внутренние электрические компоненты сухой, он может избежать конденсации влаги внутри привода из-за изменения температуры и погодных условий.

10 Крутящий момент включения-Обеспечение защиты от перегрузки, он может выключить питание автоматически при заклинивания во избежание повреждения клапанов и приводов, крутящий момент регулируется в пределах определенного диапазона.

11 Самоторможение-Прецизионная механизм червь может эффективно передавать большой крутящий момент, высокая эффективность, низкий уровень шума (не более 50 дБ), длительный срок службы, и имеют самоконтрящуюся функцию, чтобы предотвратить инверсию, часть передачи является стабильным и надежным.

12 Болтовые соединения - Спроектированы с учетом предотвращения потери болтов.

13 Установка-Дно монтажа размеры соответствуют международному стандарту ISO 5210, приводная муфта может быть удален для обработки по мере необходимости. Он может быть установлен вертикально, так и горизонтально.

14 Электроцепь- Схема управления в соответствии с однофазной или стандартом питания трехфазной цепей питания компактно и разумно, (Он может быть разработан в соответствии с требованиями заказчика).

АОМ
Электропривод

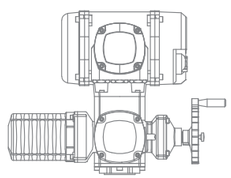

Терминал
Клеммная коробка, которая имеет двойное уплотнение и раздельную защиту корпуса, гарантирует герметичность электронных компонентов, если открыть крышку коробки для работы с проводкой на месте.

- **Двойная структура уплотнения**
- **Последний неинвазивный дизайн**
- **Точное измерение крутящего момента**
- **Технология инфракрасной настройки**
- **Надежная электронная система**
- **Точное измерение положения клапана**
- **Самокоррекция последовательности фаз**
- **Мгновенная защита от разворота**
- **Защита от крутящего момента**
- **Интеллектуальная защита блоков**
- **Защита от перегрева двигателя**

Двигатель
Специально разработанный двигатель с большим пусковым моментом, может часто открывать клапан из полностью закрытого положения. В дополнение к трехфазным электродвигателям переменного тока серии AOX-M, предлагается однофазный AC и двигатель постоянного тока.

Управление клапаном
Используя абсолютный энкодер с магнитной индукцией, традиционный потенциометр становится ненужен. Увеличивается точность местоположения, не требует батареи, т.к. клапан займёт зарегистрированное положение при отключении питания привода.

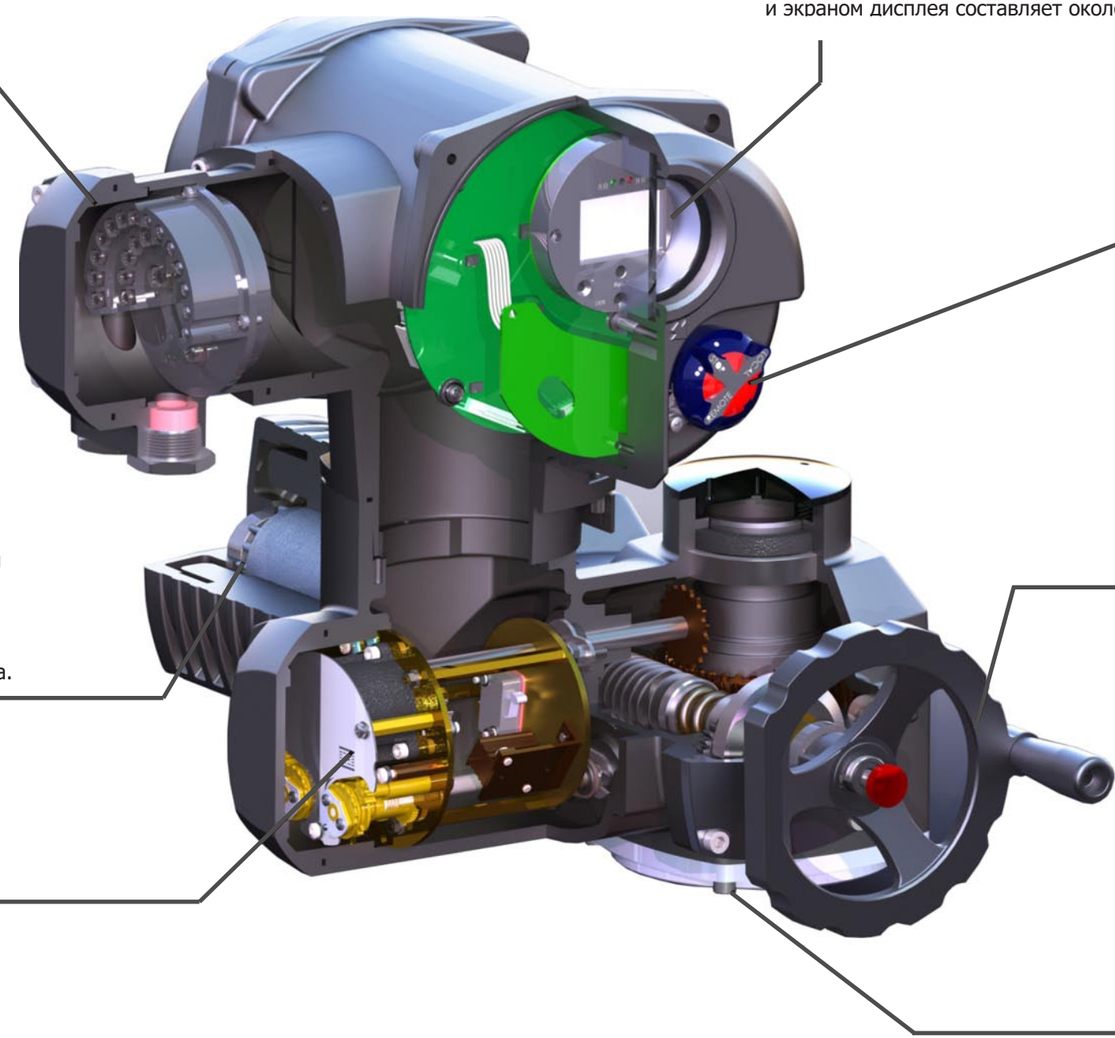

Инфракрасная настройка
Установка и диагностика привода могут быть обработаны через уплотнительный экран дисплея без открытия корпуса. Действительное расстояние между инструментами настройки и экраном дисплея составляет около 1-1,5 м.

Локальный контроль
Локальными переключателями управления и селекторным переключателем типа блокировки локаль/стоп/удалёнка, являются магнитные переключатели, управляемые магнитным тростником, и таким образом гарантируют герметичное уплотнение внутри привода.

Ручная операция
- При вводе в эксплуатацию или в аварийной ситуации привод может управляться маховиком.
- Используйте красную кнопку, чтобы отключить привод и двигатель и начать ручное управление. Поскольку самоблокирующаяся червячная передача между двигателем и рабочим валом разделены, это очень легко. Поверните ручное управление, даже если привод работает с максимально крутящим моментом.
- После запуска двигатель автоматически отключается от ручного управления. Когда двигатель работает ручное колесо не работает.

Стандарты монтажного фланца
Монтажный фланец соответствует стандарту ISO 5210 или 3210. Многие типы приводных валов не являются обязательными, что позволяет гибкую адаптацию к необходимому клапану.

M Интеллектуальный электропривод серии

Структурные характеристики электропривода

Электроприводы серии «М»

Модель	Крутящий момент	Скорость вращения	Максимальный диаметр вала	Мощность	Номинальный ток (А)	Фланец арматуры	Вес
					3 Фазы		
	Н.м.	об/мин	мм	Вт	(380В/50Гц)	ISO5211	(кг)
М-007	70	45	Ø28	400	2.42	F10	32
	70	90		400	2.95		
М-010	120	35	Ø28	600	2.25	F10	38
	120	70		600	3.18		
	120	105		800	5.15		
М-020	300	34	Ø40	1100	4.50	F14	68
	300	67		1100	6.85		
М-050	450	34	Ø40	1100	9.58	F14	70
	450	67		1500	14.80		
М-060	600	34	Ø55	3000	10.89	F16	103
	600	67		4000	16.50		
М-080	800	34	Ø55	3000	12.43	F16	103
	800	67		4000	23.50		
М-100	1000	34	Ø55	4000	30.20	F16	103

ТЕХНИЧЕСКИЕ ПАРАМЕТРЫ

Корпус	Защита: IP67, NEMA4 и 6, IP68- опция
Напряжение	Стандарт: 380В ПЕР. ТОК/3Ф Опция: 110/220В ПЕР. ТОК/1Ф, 50/60Гц, ±10%
Электродвигатель	Короткозамкнутый асинхронный
Концевые выключатели	2 x Открыть/Закрыть, SPDT, 250VAC 10A
Вспомогательный концевой выключатель	2 x Открыть/Закрыть, SPDT, 250VAC 10A
Моментный выключатель	2 x Открыть/Закрыть, SPDT, 250VAC 10A
Защита от перегревания	Внутренняя теловая защита, отключение 115°C ±5°C/ включение 97°C ± 5°C
Ручные операции	Механизм выключения сцепления, работать с маховичка
Устройство с автоблокировкой	С автоблокировкой червячного механизма и червячной передачи
Нагреватель	30 Вт (110В/220В ПЕР. ТОКА)
Кабельные вводы	Двойное уплотнение 3×NPT 3/4 "
Температура окружающей среды	-20°C ~ +70°C
Смазка	специальное масло для привода
Материалы	Ковкий чугун,сталь, алюминиевый сплав, алюминиевый порошок, поликарбонат
Влажность окружающего воздуха	Макс 90% относительной влажности, (без образования конденсата)
Устойчивость к вибрации	X Y Z 10g, 0.2 ~ 34 Гц, 30 минут
Внешнее покрытие	Анодирование, полиэстр, эпоксидная смола (высоко антикоррозийное покрытие)
Защита от перегрузки	Защита от перегрузки крутящий момент над пиковая
Экран монитора	Светодиодный дисплей(Режим интеллектуальный регулирования)
Режим настройки	Неинтрузивная настройка
Электрические	Встроенный блок управления с неинвазивной поворотным переключателем

ООО «АРМАПРИВОД», www.arma-privod.ru

Электроприводы серии «М»

ГАБАРИТНЫЙ ЧЕРТЕЖ

AOX-M-007

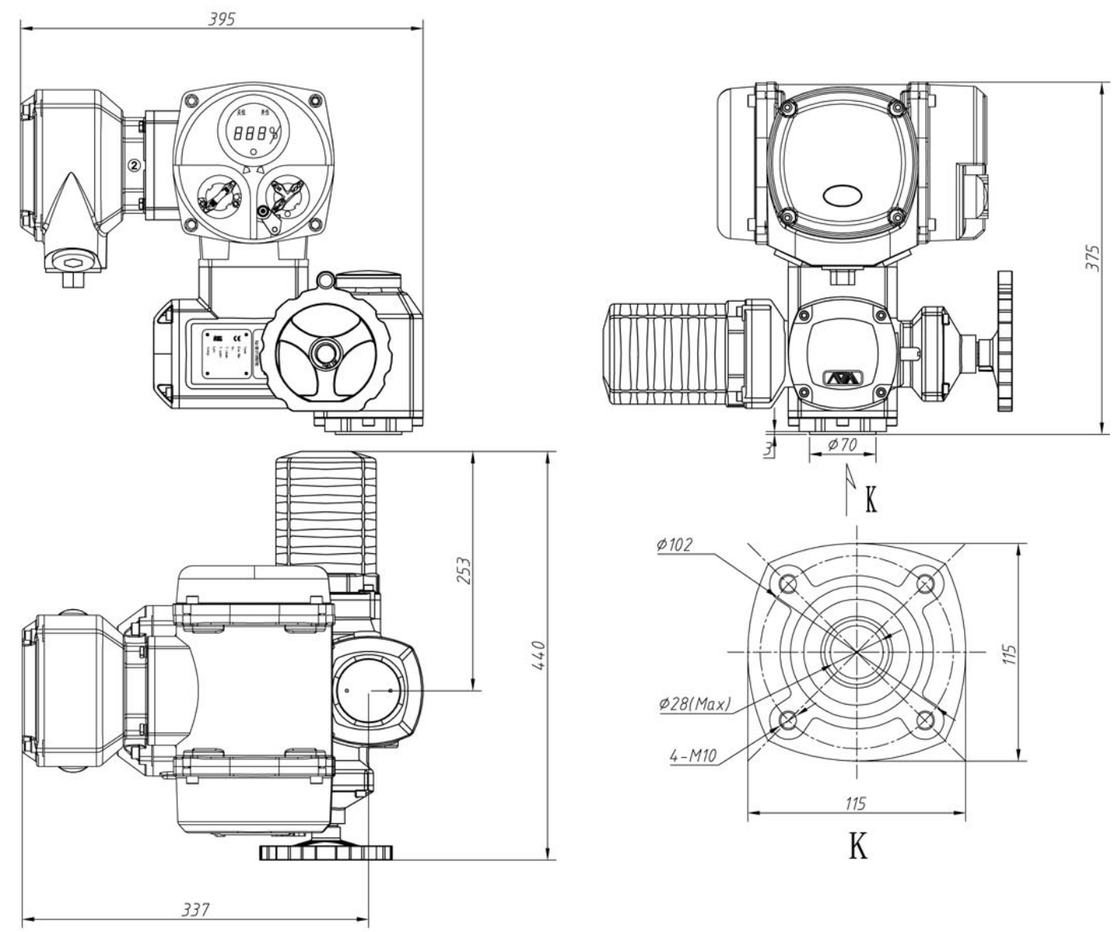

АОМ Электроприводы 2019

Электроприводы серии «М»

Габаритный чертёж

AOX-M-010

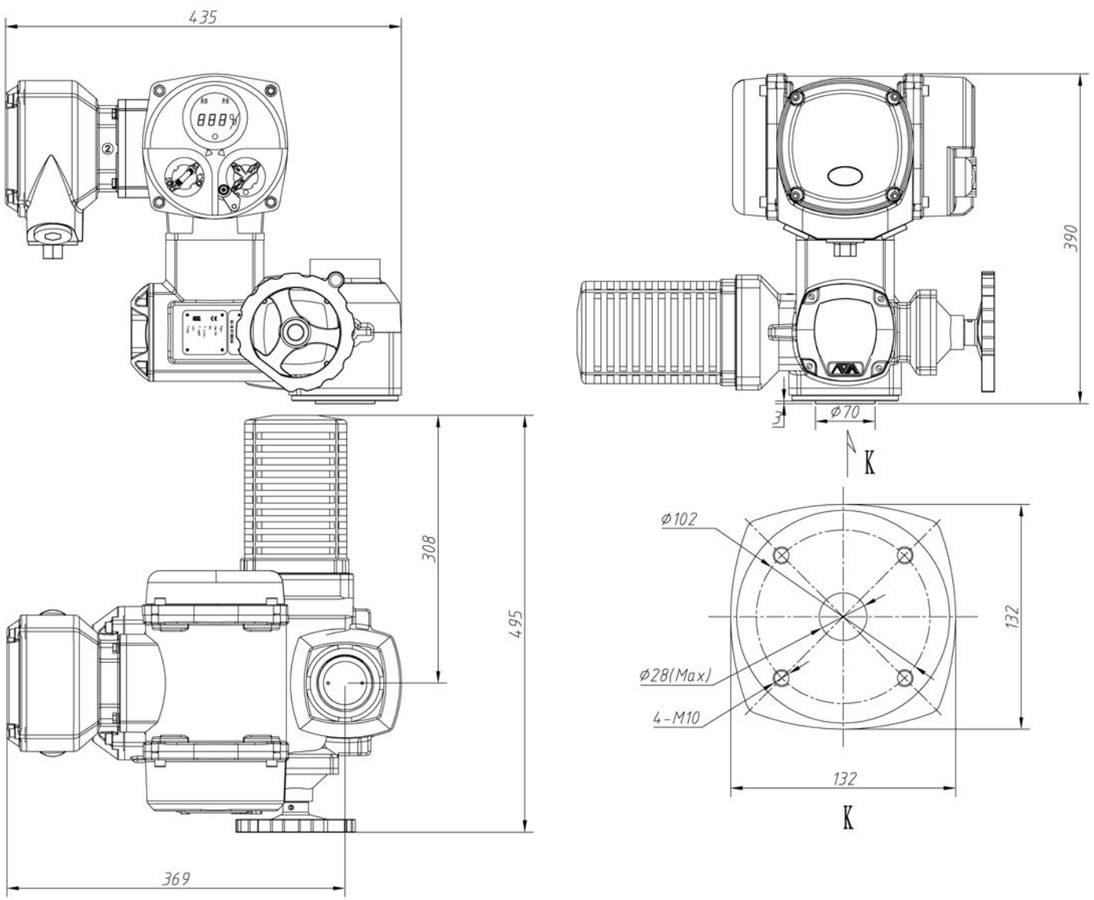

ООО «АРМАПРИВОД», www.arma-privod.ru

Электроприводы серии «М»

Габаритный чертёж

AOX-M-020~050

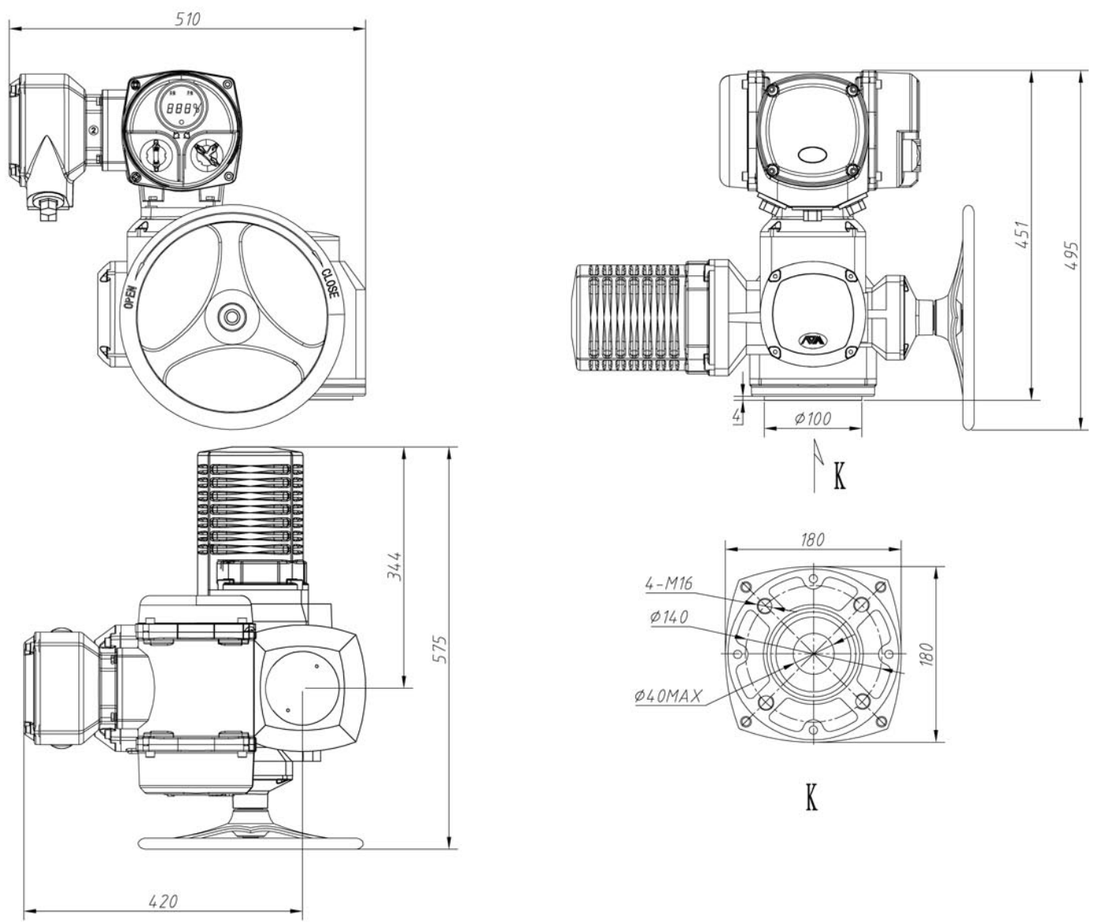

АОМ Электроприводы 2019

Электроприводы серии «М»

Габаритный чертёж

AOX-M-060~100

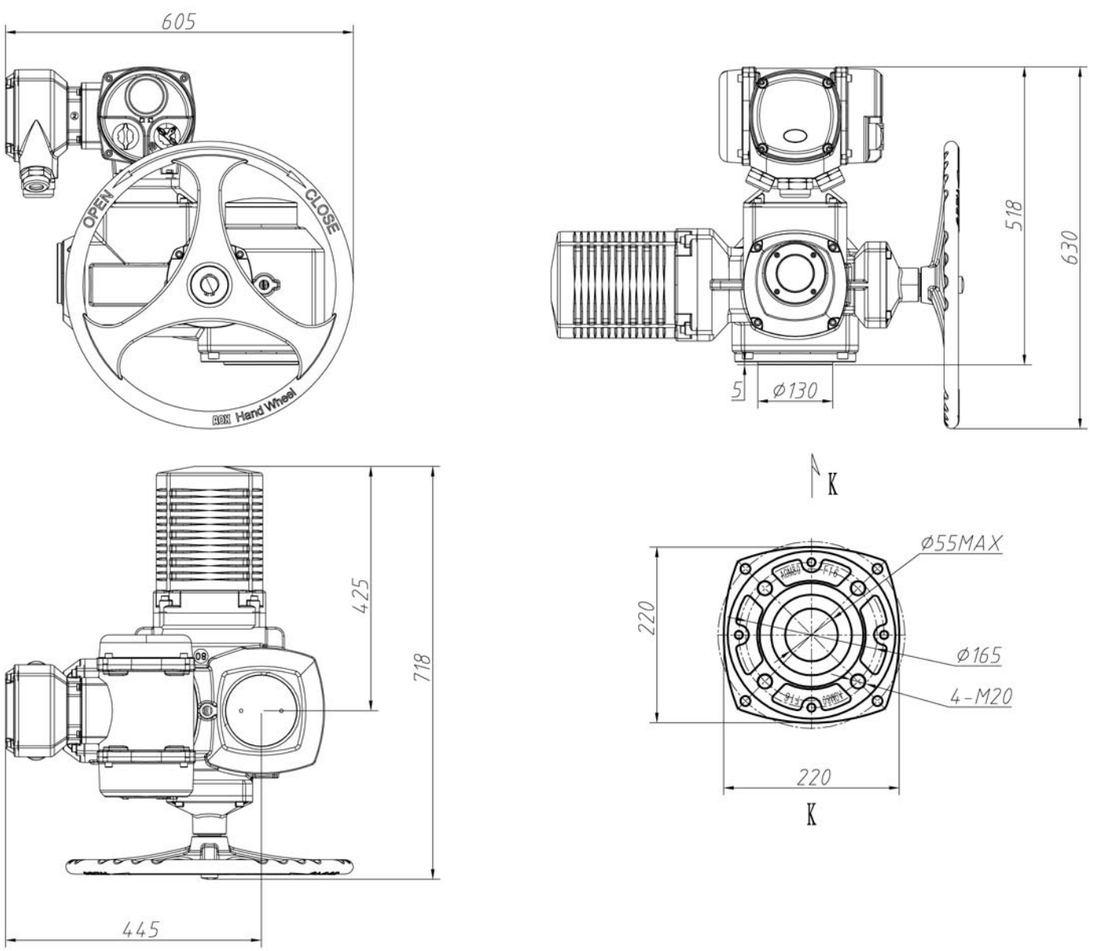

ООО «АРМАПРИВОД», www.arma-privod.ru

Электроприводы серии «М»

Схема электропроводки

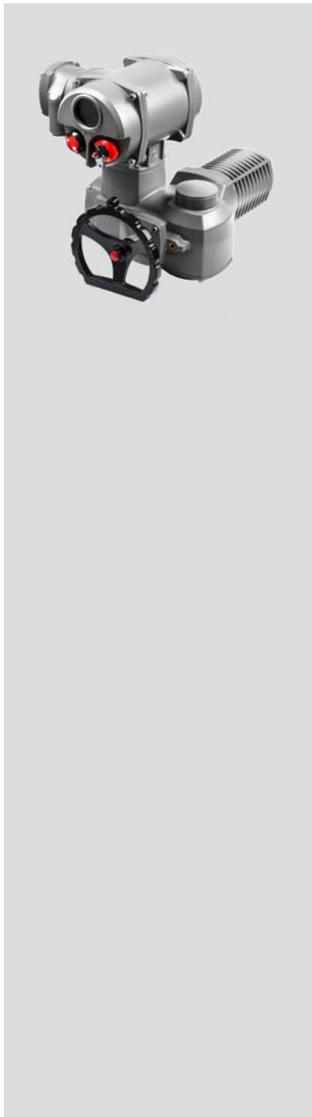

1.AOX–M–007~100 380/440VAC/50/60Hz,3Ph(On/off type) M–210–10

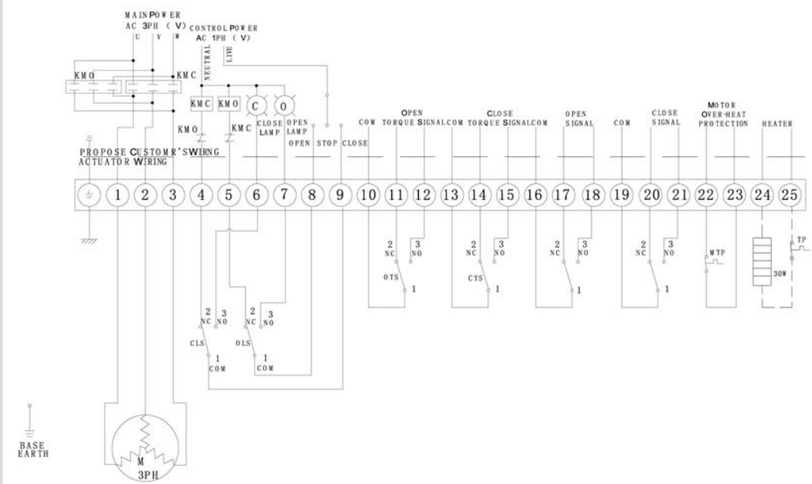

2.AOX–M–007~100 110/220VAC/50/60Hz,1Ph(Intelligent on/off type) M–130–10

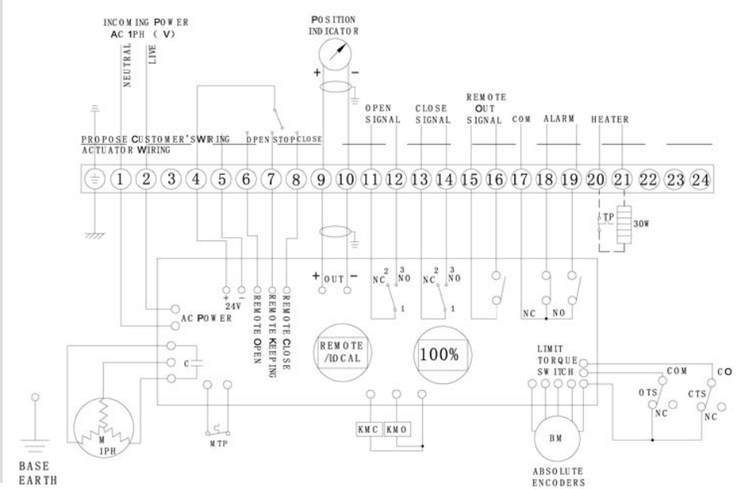

Электроприводы серии «М»

Схема электропроводки

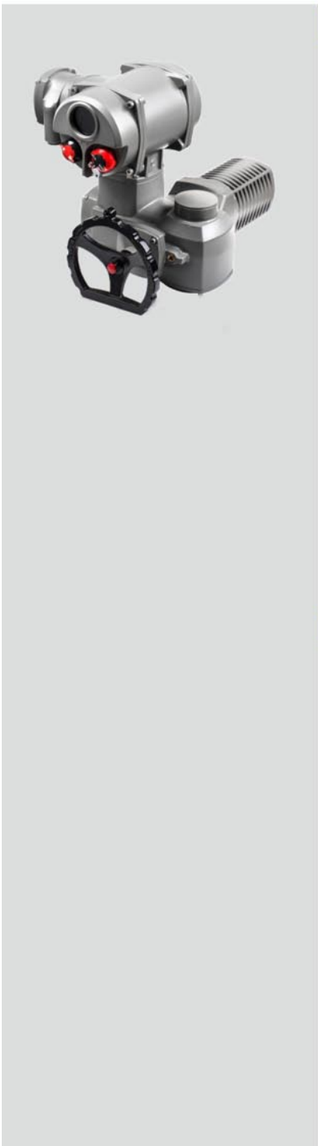

3.AOX–M–007~100 380/440VAC/50/60Hz,3Ph(Intelligent on/off type) M–230–10

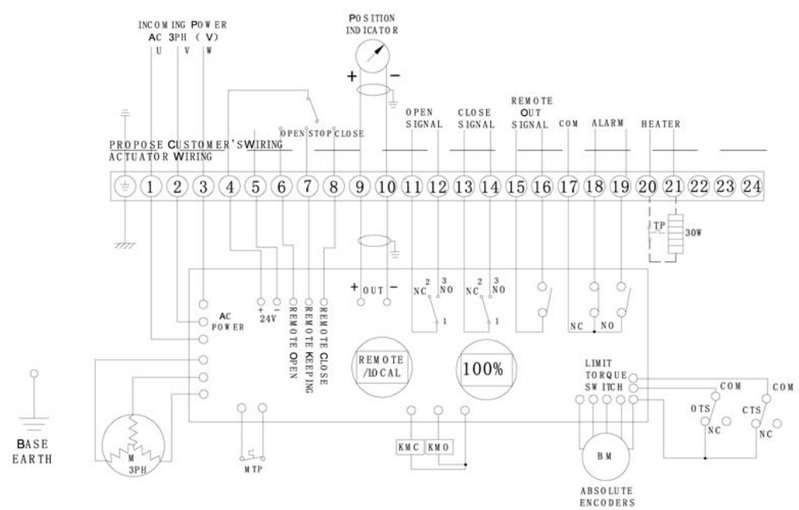

4.AOX–L–30~300 380/440VAC/50/60Hz,3Ph(Intelligent modulating type) M–240–10

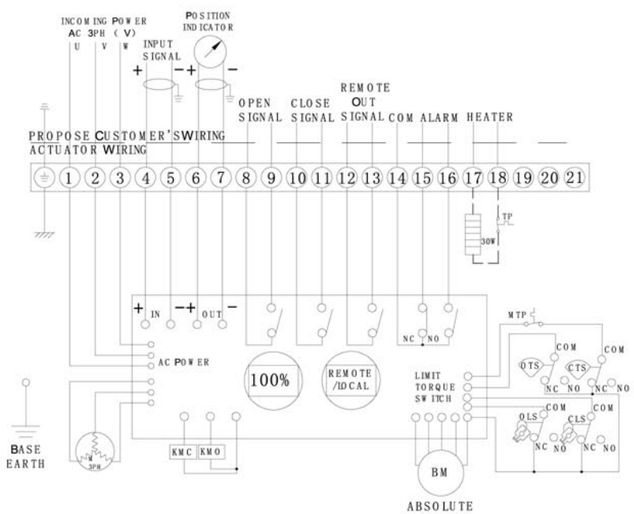

ООО «АРМАПРИВОД», www.arma-privod.ru

Электроприводы серии «М»

ПРИЛОЖЕНИЕ

Многооборотные электроприводы серии «М» предназначены для автоматизации клапанов различных размеров и уровней давления. Применяемость гарантируется следующими факторами:

1. Широкий диапазон крутящего момента.
- Значение крутящего момента может быть 15-12000 Н.м. (привод с коробкой передач), скорость может быть 40-140 оборотов в минуту.
2. Различные комбинации с редуктором.
3. Разнообразие выбора: двухпозиционнные модели, модели интеллектуального регулирования, взрывозащищённые модели.

КОМБИНАЦИИ С МНОГООБОРОТНЫМИ РЕДУКТОРАМИ

Автоматизация задвижек

КОМБИНАЦИИ С ПРЯМОХОДНЫМ МОДУЛЕМ

Автоматизация поворотной арматуры

КОМБИНАЦИИ С НЕПОЛНООБОРОТНЫМИ РЕДУКТОРАМИ

Автоматизация дисковых затворов и конусных кранов

КОМБИНАЦИИ С РЫЧАЖНЫМИ РЕДУКТОРАМИ

Автоматизация дисковых затворов с рычажным управлением

Электроприводы серии «М»

Интеллектуальный Электропривод

ОПЦИОННЫЕ СПЕЦИФИКАЦИИ

№	Опционные схемы	Замечание
1	Водонепроницаемость(IP68, 10м вод. ст., 250 часов)	Серия АОМ
2	Пульт местного управления	Серия АОМ
3	Для работы при высоких температурах (-10°C ~ + 100°C)	Серия АОМ
4	Для работы при низких температурах (-40°C ~ +70°C)	Серия АОМ
5	Защита от коррозии	Серия АОМ
6	Специальный выходная втулка	Серия АОМ

Общество с ограниченной ответственностью “АРМАПРИВОД”
105425, г. Москва, 3-я Парковая ул., д.55, этаж 2
Тел.: (800) 500-45-02, (495) 142-38-70
www.arma-privod.ru, zakaz@ arma-privod.ru