Серия ENKT27-AT

Общая характеристика

Комплект: фланцевый шаровой кран из нержавеющей стали с пневмоприводом типа On/Off.
Комплект компактный, прочный, легко монтируется в систему и удаляется из нее.
Материал корпуса крана: нержавеющая сталь марки AISI 304 или 316
Применение: вода, пар, масло, газ, слабоагрессивные среды.

Характеристики

Температурный диапазон:-20°C...+200°C
Темп. диапозон привода:
Стандарт: -20°C...+80°C
Высокая: -15°C...+150°C
Низкая: -35°C...+80°C
Размер: DN15-DN200
Давление: PN16
Корпус: CF8, CF8M
Шар: AISI 304 (CF8)
Уплотнение: PTFE
Уплотнение штока: NBR
Герметичность: класс «А»
Исполнение фланцев: DIN, ASME, GB

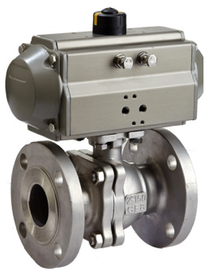

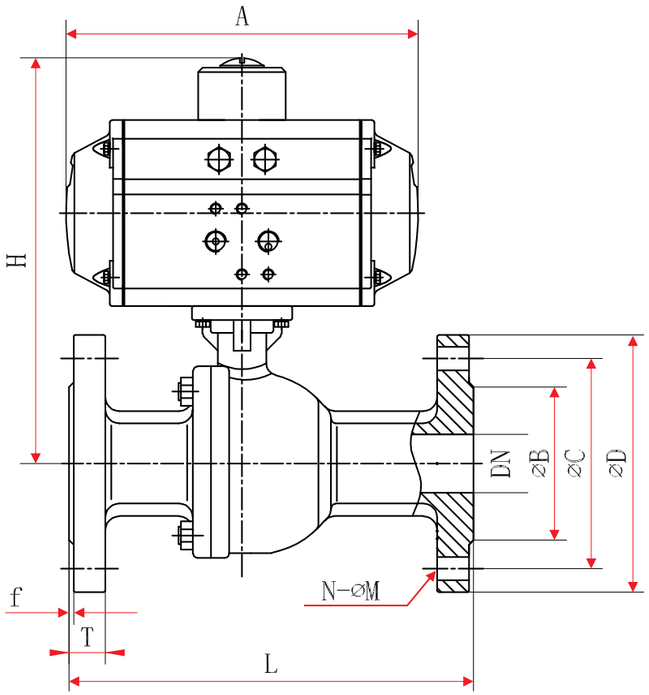

Параметры крана по стандарту DIN

Размер	L	T	C	D	B	f	H	A	N-M
DN15	130	14	65	95	45	2	164	163	4-Ø14
DN20	140	15	75	105	54	2	170	163	4-Ø14
DN25	150	16	85	115	65	2	175	163	4-Ø14
DN32	165	16	100	135	78	2	184	163	4-Ø18
DN40	180	17	110	145	85	2	214	214	4-Ø18
DN50	200	18	125	160	100	2	225	252	4-Ø18
DN65	220	18	145	180	120	2	253	252	4-Ø18
DN80	250	18	160	195	135	2	296	316	8-Ø18
DN100	280	20	180	215	155	2	322	354	8-Ø18
DN125	320	22	210	245	185	3	408	418	8-Ø18
DN150	360	24	240	280	210	3	465	450	8-Ø22
DN200	400	26	295	335	265	3	552	530	12-Ø22

Размер	ISO 5211	Крут. момент, Н.м.	Квадрат, мм	Привод, модель
DN15	F03/04	8	9	ENAT-063
DN20	F04/05	13	9	ENAT-063
DN25	F04/05	20	11	ENAT-063
DN32	F04/05	24	11	ENAT-063
DN40	F05/07	29	14	ENAT-075
DN50	F05/07	46	14	ENAT-088
DN65	F07/10	53	17	ENAT-088
DN80	F07/10	79	17	ENAT-115
DN100	F07/10	125	22	ENAT-125
DN125	F12	350	27	ENAT-145
DN150	F12	400	27	ENAT-160
DN200	F12	450	27	ENAT-210

ФЛАНЦЕВЫЙ ШАРОВЫЙ КРАН ИЗ НЕРЖАВЕЮЩЕЙ СТАЛИ С ПНЕВМОПРИВОДОМ

ГАРАНТИЙНО-ТЕХНИЧЕСКИЙ ПАСПОРТ

Гарантии поставщика

Поставщик ООО «АРМАПРИВОД» гарантирует работоспособность изделия в течении 12 месяцев с момента в вода в эксплуатацию, но не более 18 месяцев с момента продажи.

№	Наименование	Кол-во (шт.)	Обозначение

Отметки о продаже:

Предприятие-производитель: ООО «АРМАТУРНИК»

Поставщик: ООО «АРМАПРИВОД»

Дата продажи: _____

М.П. ОТК

ООО «АРМАПРИВОД», Москва, 3-я Парковая ул., д.55, Тел.: +7 (800) 500-45-02, www.arma-privod.ru, zakaz@arma-privod.ru